Исходные данные на объект:
Тип проектируемой СОУЭ – третий;
20 зон оповещения;
3 поста управления;
Контроль линий оповещения;
Контроль работоспособности системы.

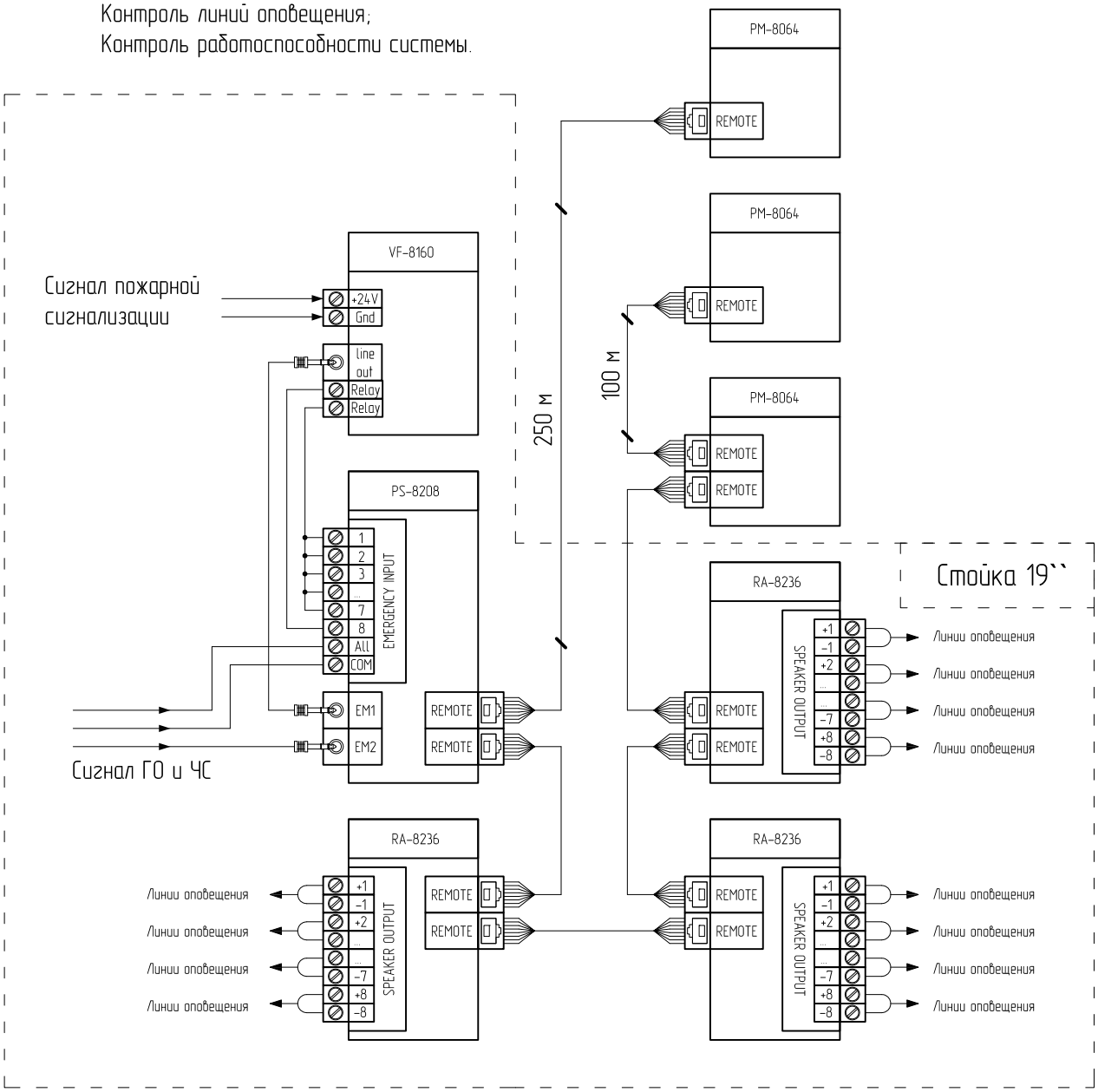

1. На схеме не указана организация питания приборов.
2. Блок автоматического контроля PS-8208 применяется для контроля линий связи между приборами, а также контроля состояний аккумуляторных батарей трансляционных усилителей.

Просим Вас подтвердить работоспособность системы по данной схеме подключений.

Взам. инв. №							
Подп. и дата							
Инв. № подл.	Изм.	Кол.уч.	Лист	№ док.	Подп.	Дата	
	Разраб.						
	ГИП						

ЧЧЧЧЧЧ.ЧЧ.ЧЧ-ЧЧ.СХ

Название объекта

Название проекта	Стадия	Лист	Листов
	РП	ЧЧ	ЧЧ
Название чертежа	ООО "СЦ "Аргус-Спектр-Владимир"		